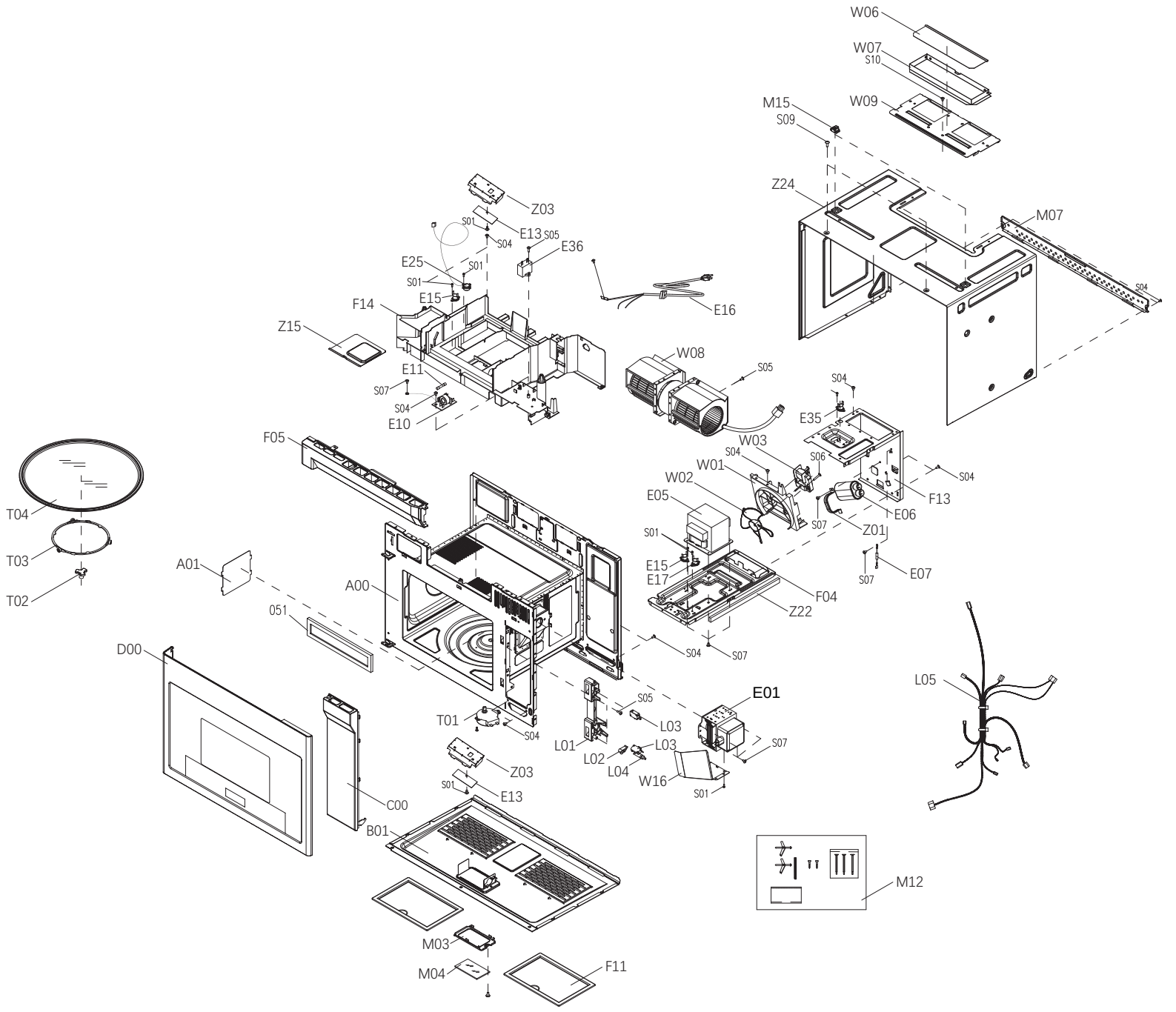
W06
W07
S10
W09
M15
S09
Z24
M07
S04
Z03
S01
E13
S05
S04
E36
E25
S01
S01
E15
F14
E16
Z15
W08
S05
E11
S07
S04
E10
S04
E35
F05
W03
S04
S06
W01
S04
W02
F13
E05
E06
S07
Z01
S01
E15
E17
E07
S07
F04
Z22
T04
T03
T02
A01
A00
051
S04
S07
D00
L05
E01
S05
T01
S04
L03
L01
L03
S07
L02
L04
W16
S01
Z03
S01
E13
C00
B01
M12
M03
M04
F11

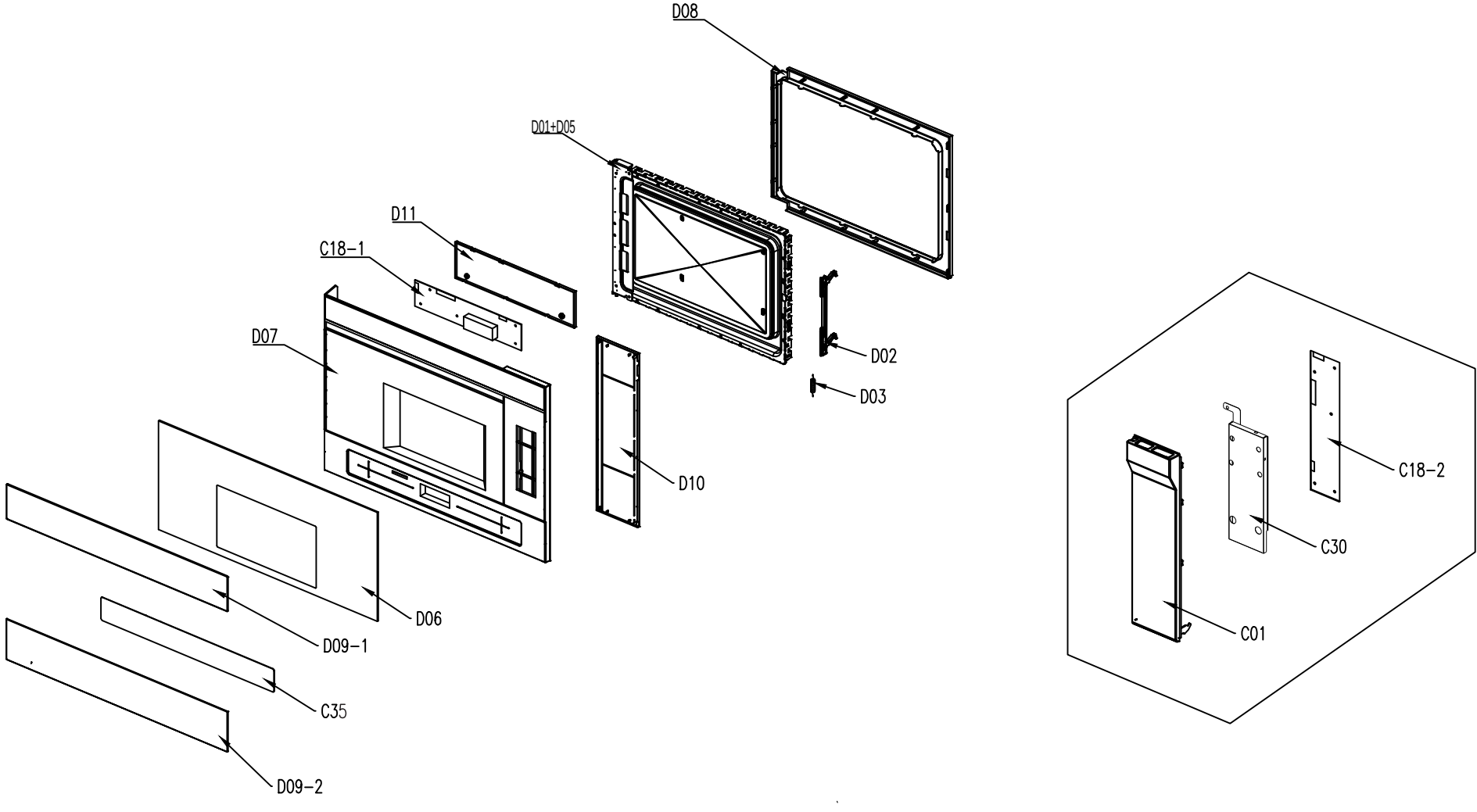
D08
D01+D05
D11
C18-1
D07
D02
D03
D10
D06
D09-1
C35
D09-2
C18-2
C30
C01